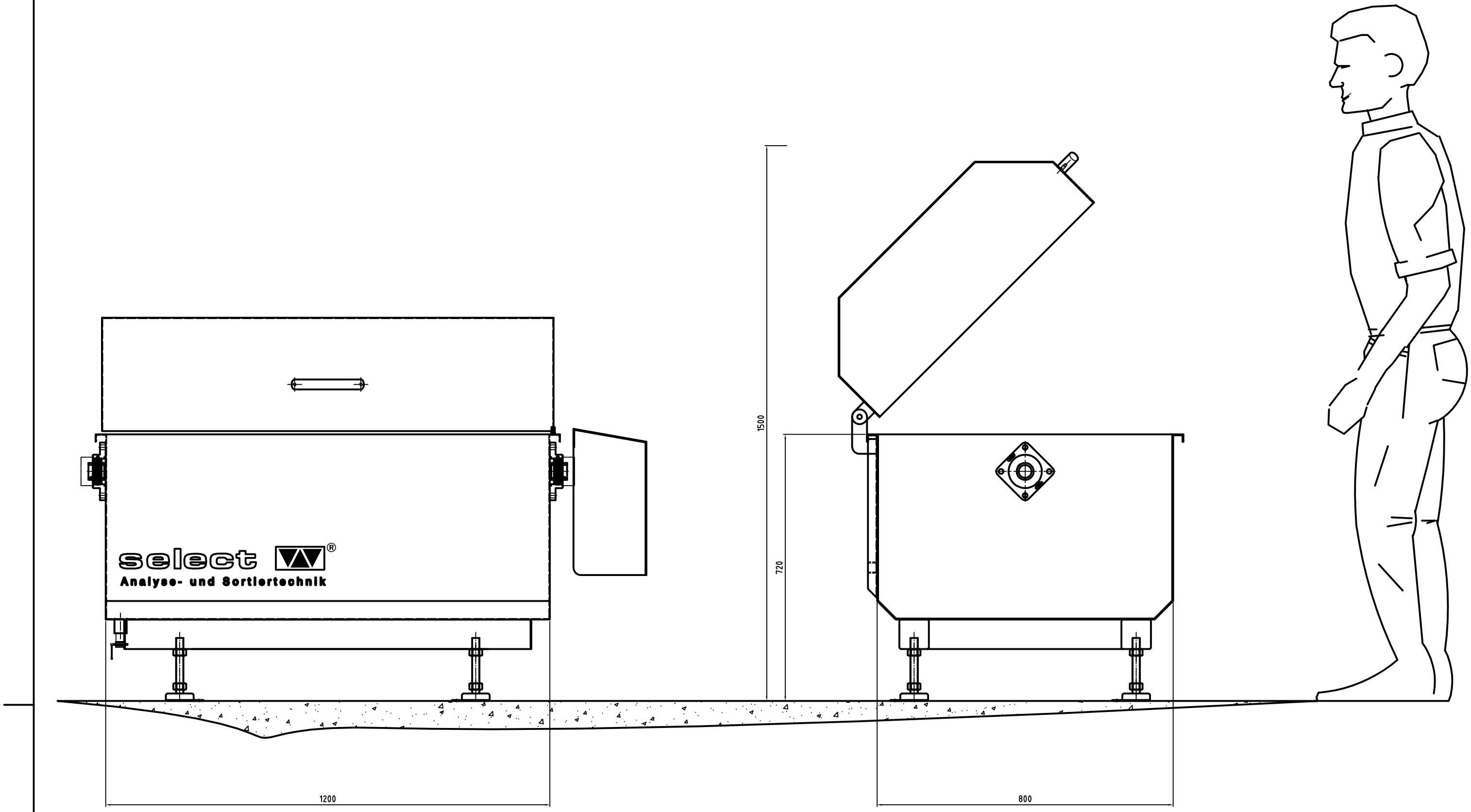

select® Analyse- und Sortiertechnik Hartmannsdorf				BSE2160 4-fein mittel-grob	Oberfläche	Maßstab 1:5	Position – Menge –
						–	–
						–	–
				Datum	Name	Bandwäsche	
				Bearb. 24.05.2012	jl	Hauptmaße	
				Gepr. –	–		
				Norm			
						–	Blatt –
							Bl
Zust.	Änderungen	Datum	Name	Dateiname –		Für diese technische Unterlage behalten wir uns alle Rechte vor!	10.03.2013